DUNLOP CONVEYOR BELTING

REVÊTEMENT DE CYLINDRE

DUNLOP ULTIMA

FABRIQUE A PARTIR DE CAOUTCHOUC DE QUALITE SUPERIEUR

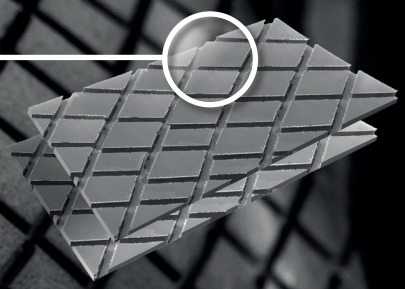

RÉSISTANCE À L'USURE
EXCEPTIONNELLE

ENTIÈREMENT RÉSISTANT
À L'OZONE (EN/ISO 1431)

2-ANS-GARANTIE

POURQUOI DUNLOP?

Parce qu'il est fait de caoutchouc de très grande qualité, le revêtement de cylindre Dunlop Ultima offre une résistance exceptionnelle et un rapport qualité prix sans équivalent. Le profil losangé permet à l'humidité de se disperser et réduit l'accumulation de matériau et le patinage. Le revêtement agit aussi efficacement comme indicateur d'usure afin de prévoir son entretien avant que la surface en acier du tambour ne soit endommagée.

La colle Dunlop Ultima contient du néoprène qui permet un procédé simple mais très efficace de collage sur la surface du tambour et Dunlop Ultima peut aussi être collée à l'aide de la plupart des autres colles pour caoutchouc. L'utilisation de Ultima est aussi appropriée pour être utilisée sur les tambours d'entraînement et de queue et peut également être appliquée en une seule couche afin de minimiser le nombre de joints.

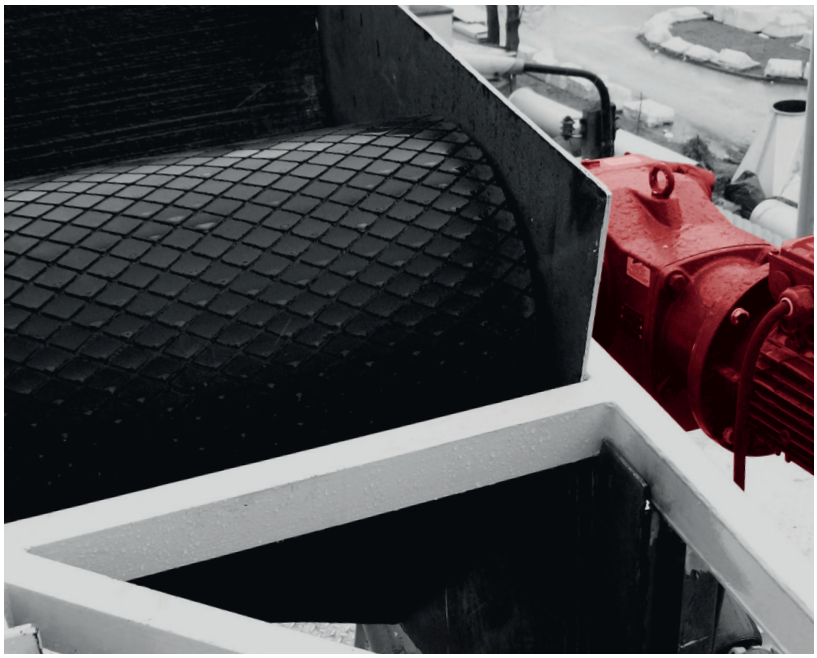

CARACTÉRISTIQUES

- Exclusivement fabriqué en Hollande
- Durée de vie de votre installation plus importante
- Protège votre installation contre l'abrasion, les produits chimiques, l'acide et le bruit
- Prévenir l'accumulation du matériel en vrac, eau, neige ou glace
- Optimiser le coefficient de frottement entre le revêtement et la bande
- Sécurité d'utilisation – entièrement conforme à la réglementation REACH
- Excellentes capacités d'adhérence
- Faible entretien / nettoyage facile
- Minimise le nombre de pannes

LIGNE D'ASSISTANCE
+33 (1) 3055 5419

INFORMATION SUPPLÉMENTAIRE
WWW.DUNLOPCB.COM

Notre ligne d'assistance nous permet d'apporter à nos clients notre support et recommandations. Ce service est très bien suivi par notre réseau étendu et très professionnelle de distributeurs agrées DUNLOP, vulcanisateurs et agents.

INFORMATIONS TECHNIQUES

	Ultima 60	Standard
Densité [g/dm³]	1.15 ± 0.03	---
Dureté [Shore A]	60 ± 5	ASTM D2240
Abrasion [mm³]	130	DIN ISO 4649 (10N)
Résistance à la traction [MPa]	14	ASTM D412
Allongement [%]	350	ASTM D412
Couleur	Noir	---

LA GAMME DE REVÊTEMENT DE CYLINDRE ULTIMA

Epaisseur standard [mm]	Largeur [mm]	Longueur [m]	Unité de mesure	Référence
Ultima 60PL				
8	2000	10	m²	9560PL08
10	2000	10	m²	9560PL10

PROFIL LOSANGÉ

Notre profil losangé pour les épaisseurs 8 mm et 10 mm est «Standard», comme indiqué dans le schéma.

PROFIL LOSANGÉ

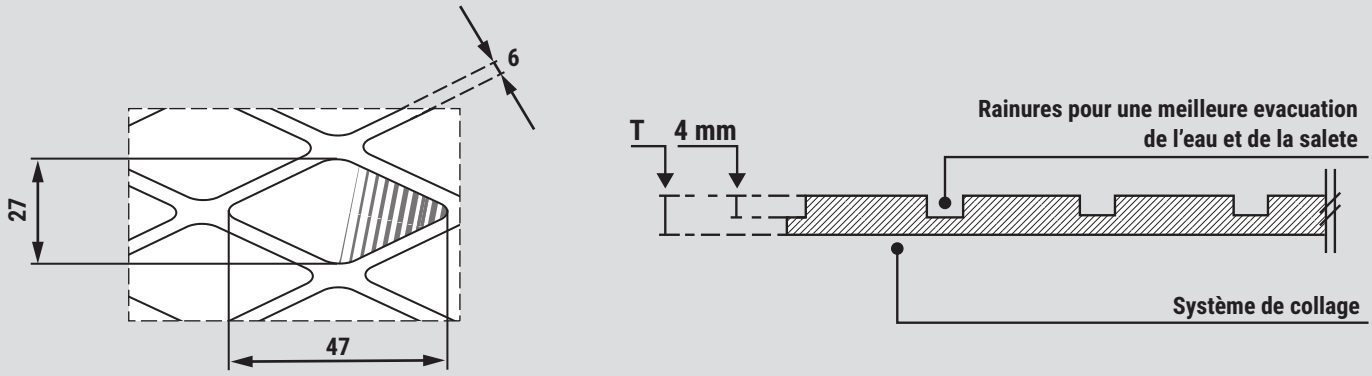

Toutes les informations et recommandations contenues dans ce bulletin ont été fournies au mieux de nos connaissances, aussi précisément que possible et mis à jour afin de refléter les plus récents développements technologiques. Nous ne pouvons accepter aucune responsabilité pour des recommandations fondées uniquement sur ce document.

The Netherlands (Head Office) +31 (0) 512 585 555 • **France** +33 (0) 130555419 • **Spain** +34 (0) 93 770 45 97 • **Italy** +39 0363 906266 •
Morocco +212 (0) 522 34 65 80/85 • **Russia** +7 495 780 88 64 • **United Arab Emirates** +971 (0) 4 880 6337